Fabas Luce S.p.a.
Via Luigi Talamoni 75,
20861 BRUGHERIO MB - ITALY
Tel. +39 039 890691
Fax. +39 039 2142208
info@fabasluce.it - www.fabasluce.it

Dual

Reflecteur réglable - Avec rétroéclairage - USB charger

Code	**3717-20-102**
Type	Applique
Designer	MBDO
Code Barres	8019282539988
Tarif douanier	94051190
Couleur	Blanc
Matériel	Monture en métal et en bois
IP	IP20
Classe d'isolation	CL1
Dimensions de la lampe	300xMax 300xMax 620mm - 1.9kg
Dimensions de la boîte	355x355x250mm - 2.4kg
	Source de lumière 1
Source	LED Inclus
Allumage	Variateur sensitif
Lumens de la source lumineuse	1380 lm
Température de couleur	Warm white 3000K
Classe énergétique	A↑G F
	Spécifications électriques 1
Tension d'alimentation	230V AC 50Hz
Puissance totale absorbée	15,5W

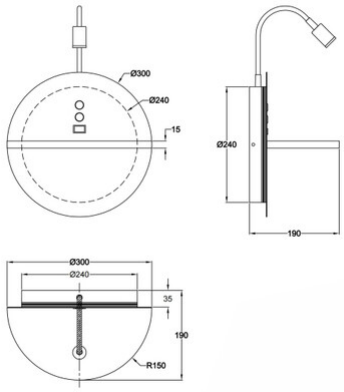

CE