**Fabas Luce S.p.a.**
Via Luigi Talamoni 75,
20861 BRUGHERIO MB - ITALY
Tel. +39 039 890691
Fax. +39 039 2142208
info@fabasluce.it - www.fabasluce.it

# Armanda

ARMANDA est un projecteur LED multifonction rechargeable en aluminium peint. Disponible en trois couleurs. La tête pivotante, avec diffuseur en polycarbonate, permet d'ajuster l'angle et la direction de la lumière en fonction des besoins spécifiques. La fonction de gradation tactile permet à l'utilisateur de diminuer ou d'augmenter la luminosité. Grâce à sa fixation magnétique, il peut être utilisé avec divers accessoires comme lampe de jardin avec piquet de différentes hauteurs, ou comme applique murale, ou même suspendu à une structure ou à une branche d'arbre.
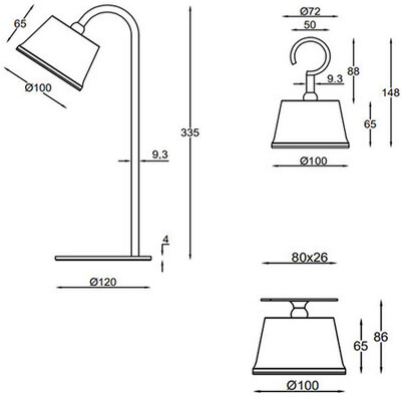
| | |
|---|---|
| **Code** | **3742-71-101** |
| **Type** | Spots |
| **Designer** | S.T. Fabas Luce |
| **Code Barres** | 8019282540564 |
| **Tarif douanier** | 94052190 |
| **Couleur** | Noir |
| **Matériel** | Structure en métal et polycarbonate |
| **IP** | IP54 |
| **IK** | 04 |
| **Classe d'isolation** | III CL3 |
| **Operating ambient temperature** | -10°C +35°C |
| **Ans de garantie** | 2 |
| **Dimensions de la lampe** | 65mm Ø100mm - 0.61kg |
| **Dimensions de la boîte** | 150x150x360mm - 0.85kg |
| | **Source de lumière 1** |
| **Source** | LED 3W Inclus |
| **Caractéristiques des LEDs** | SMD |
| **Allumage** | Variateur sensitif |
| **Lumens de la source lumineuse** | 320 lm |
| **Lumen de l'article** | 210 lm |
| **Température de couleur** | Warm white 3000K |
| **CRI minimum** | >80 |
| **Classe énergétique** | A↑G E |