Fabas Luce S.p.a.
Via Luigi Talamoni 75,
20861 BRUGHERIO MB - ITALY
Tel. +39 039 890691
Fax. +39 039 2142208
info@fabasluce.it - www.fabasluce.it

Brena

Un moyen simple de sélectionner la température de couleur

Code	**3755-65-365**
Type	Plafonnier
Designer	Fly Design
Code Barres	8019282553793
Tarif douanier	94051150
Couleur	Cognac
Matériel	Structure en métal et verre borosilicaté
IP	IP20
Classe d'isolation	CL1
Dimensions de la lampe	230mm Ø330mm - 1.4kg
Dimensions de la boîte	365x370x315mm - 2.4kg
	Source de lumière 1
Source	LED Intégré
Lumens de la source lumineuse	2100 lm
Température de couleur	CCT (2700K 3000K 4000K)
Classe énergétique	A↑G E
	Spécifications électriques 1
Tension d'alimentation	230V AC 50Hz
Puissance totale absorbée	19W
Système de contrôle	Gradable

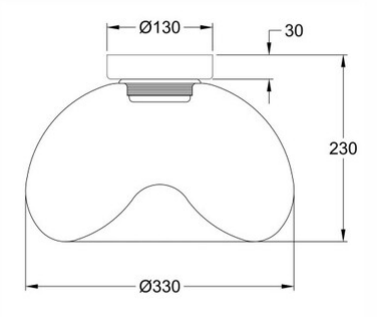

CE