Fabas Luce S.p.a.
Via Luigi Talamoni 75,
20861 BRUGHERIO MB - ITALY
Tel. +39 039 890691
Fax. +39 039 2142208
info@fabasluce.it - www.fabasluce.it

Conrad

Code	**3798-65-355**
Type	Plafonnier
Designer	S.T. Fabas Luce
Code Barres	8019282554141
Tarif douanier	94051190
Couleur	Couleur sablé
Matériel	Monture en métal et métachrylate
IP	IP20
Classe d'isolation	CL1
Dimensions de la lampe	240mm Ø500mm - 3.6kg
Dimensions de la boîte	525x525x260mm - 5.1kg
	Source de lumière 1
Source	LED Intégré
Lumens de la source lumineuse	4200 lm
Température de couleur	Warm white 3000K
Classe énergétique	A↑G E
	Spécifications électriques 1
Tension d'alimentation	230V AC 50Hz
Puissance totale absorbée	36W
Système de contrôle	Gradable

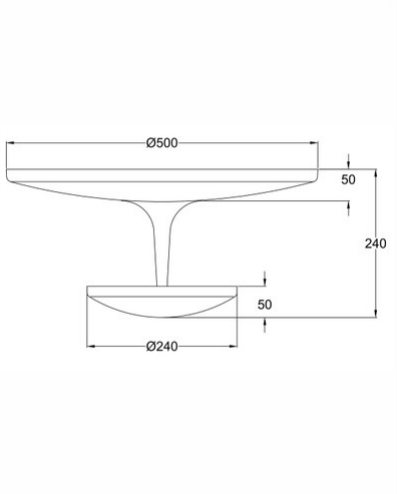

CE