Fabas Luce S.p.a.
Via Luigi Talamoni 75,
20861 BRUGHERIO MB - ITALY
Tel. +39 039 890691
Fax. +39 039 2142208
info@fabasluce.it - www.fabasluce.it

Lunar

Lampe à suspension LED design avec verre de haute qualité et joli décor doré, CCT et gradation à 3 niveaux avec fonction mémoire

Code	**3800-40-101**
Type	Suspension
Designer	MAIL DESIGN
Code Barres	8019282554110
Tarif douanier	94051150
Couleur	Noir
Matériel	Monture en métal et verre soufflé
IP	IP20
Classe d'isolation	CL1
Dimensions de la lampe	Max 2000mm Ø420mm - 3.85kg
Dimensions de la boîte	475x475x330mm - 5.45kg
	Source de lumière 1
Source	LED 26W Inclus
Lumens de la source lumineuse	3150 lm
Température de couleur	CCT (2700K 3000K 4000K)
Classe énergétique	A↑G E
	Spécifications électriques 1
Tension d'alimentation	230V AC 50Hz
Système de contrôle	Gradable

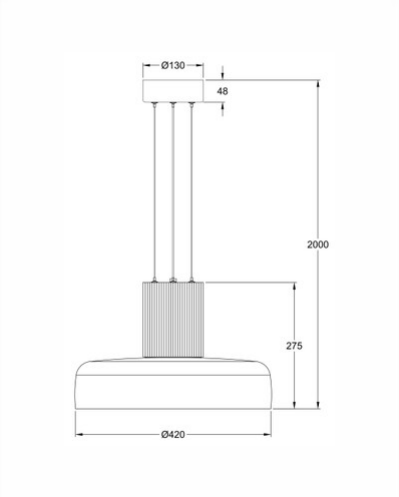

CE