Fabas Luce S.p.a.
Via Luigi Talamoni 75,
20861 BRUGHERIO MB - ITALY
Tel. +39 039 890691
Fax. +39 039 2142208
info@fabasluce.it - www.fabasluce.it

Devero

Code	**3813-47-378**
Type	Suspension
Designer	_blank design studio
Code Barres	8019282560845
Tarif douanier	94051150
Couleur	Dégradé de cognac
Matériel	Structure en métal et verre borosilicaté
IP	IP20
IK	03
Classe d'isolation	CL1
Dimensions de la lampe	Max 2000mm Ø450mm - 4.4kg
Dimensions de la boîte	610x610x345mm - 8.4kg
	Source de lumière 1
Source	LED 3x 7W Intégré
Lumens de la source lumineuse	2550 lm
Température de couleur	CCT (2700K 3000K 4000K)
Classe énergétique	A↑G E
	Spécifications électriques 1
Tension d'alimentation	230V AC 50Hz
Système de contrôle	Gradable

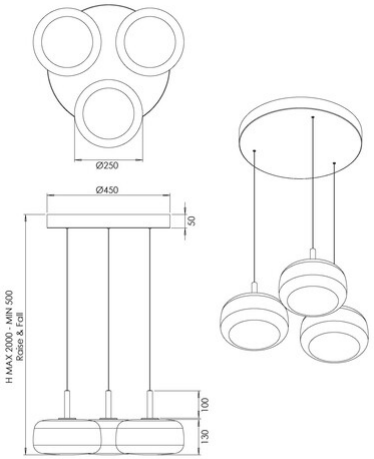

CE