Fabas Luce S.p.a.
Via Luigi Talamoni 75,
20861 BRUGHERIO MB - ITALY
Tel. +39 039 890691
Fax. +39 039 2142208
info@fabasluce.it - www.fabasluce.it

Accessoires
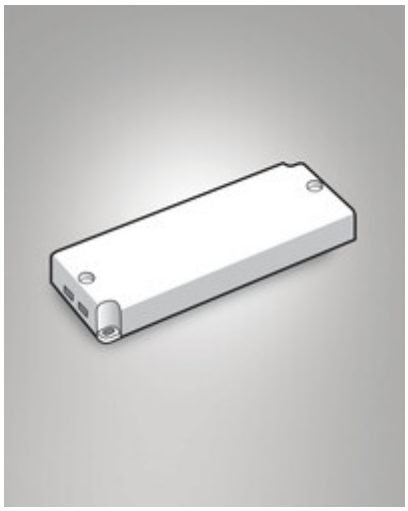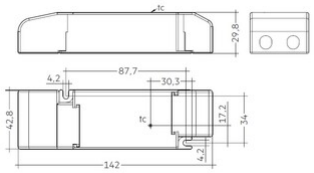
Code	**6301-02-082**
Type	Alimentations et drivers
Code Barres	8019282513209
Tarif douanier	85043180
Classe d'isolation	CL2
International standard compliance	EN 55015; EN 61000-3-2; EN 61000-3-3; EN 61347-1; EN 61347-2-13; EN 62384; EN 61547;
FC code	C01b Alim - 78041CB008BE
Modèle	ALS
Dimensions de la lampe	142x43x30mm - 0,135kg
Dimensions de la boîte	0.15kg
	Spécifications électriques 1
Tension d'alimentation	220/240V AC 50/60Hz
Puissance totale absorbée	40W
Facteur de puissance	> 0,9
Système de contrôle	On/Off
Type d'alimentation	Costant Voltage
Sortie du driver	24VDC
Entrée du driver	220/240V~ 50/60Hz
Protection du driver	Surtension secteur 1kV ; (L/N - PE) 2kV