Fabas Luce S.p.a.
Via Luigi Talamoni 75,
20861 BRUGHERIO MB - ITALY
Tel. +39 039 890691
Fax. +39 039 2142208
info@fabasluce.it - www.fabasluce.it

Accessoires

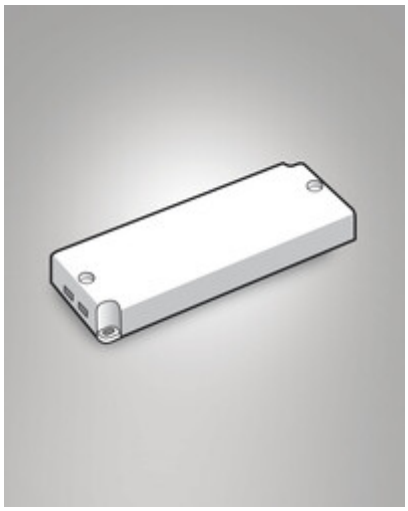

Code	**6301-02-084**
Type	Alimentations et drivers
Code Barres	8019282025344
Tarif douanier	85043180
Classe d'isolation	CL2
International standard compliance	EN 55015; EN 61000-3-2; EN 61000-3-3; EN 61347-1; EN 61347-2-13; EN 62384; EN 61547;
Modèle	Alimentatore 25 W - IP67
Dimensions de la lampe	148x40x32mm - 0,32 kgkg
Dimensions de la boîte	0.36kg
	Spécifications électriques 1
Tension d'alimentation	220/240V AC 50/60Hz
Puissance totale absorbée	25W
Facteur de puissance	> 0,9
Système de contrôle	On/Off
Type d'alimentation	Costant Voltage
Sortie du driver	24VDC
Entrée du driver	100/240V~ 50/60Hz
Protection du driver	Surtension secteur 1kV ; (L/N - PE) 2kV