Fabas Luce S.p.a.
Via Luigi Talamoni 75,
20861 BRUGHERIO MB - ITALY
Tel. +39 039 890691
Fax. +39 039 2142208
info@fabasluce.it - www.fabasluce.it

Grant 46W

Projecteur d'intérieur à haut rendement, particulièrement adapté à l'éclairage de zones fonctionnelles et d'éclairage architectural. Il dispose d'une large gamme d'optiques et est disponible en deux températures de couleur, 3000K et 4000K, pour répondre à toutes les exigences de conception. Structure métallique. Appareil 48V DC avec option d'alimentation à distance.

Code	**6835-14-524**
Type	Projecteur d'intérieur
Designer	S.T. Fabas Luce
Code Barres	8019282083627
Tarif douanier	94054239
Couleur	Blanc
Matériel	Monture en métal
IP	IP40
IK	08
Classe d'isolation	CL3
Operating ambient temperature	-20°C +50°C
Ans de garantie	5
Made In	Italy
Dimensions de la lampe	98x128x128mm - 2.0kg
Dimensions de la boîte	310x175x135mm - 2.3kg
	Source de lumière 1
Source	LED Intégré
Caractéristiques des LEDs	Power LED
Nombre de LEDs	4
Lumens de la source lumineuse	6100 lm
Lumen de l'article	3594 lm
Température de couleur	Natural white 4000 K
Optique	45°
CRI typique	70
Maintien du flux lumineux	>60.000 L70 B50
Classe énergétique	A↑G E
	Spécifications électriques 1
Tension d'alimentation	48V DC
Puissance totale absorbée	46W
Driver	Pas inclus
Facteur de puissance	>0,9
Type d'alimentation	Costant Current

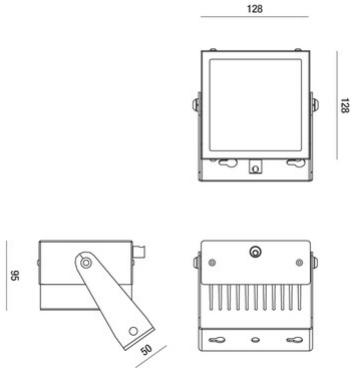

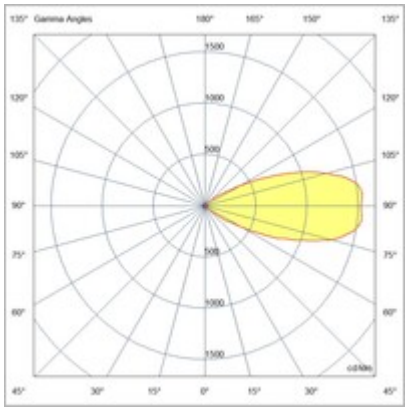

CE