Fabas Luce S.p.a.
Via Luigi Talamoni 75,
20861 BRUGHERIO MB - ITALY
Tel. +39 039 890691
Fax. +39 039 2142208
info@fabasluce.it - www.fabasluce.it

Grant 96W

Projecteur d'intérieur à haut rendement, particulièrement adapté à l'éclairage de zones fonctionnelles et d'éclairage architectural. Il dispose d'une large gamme d'optiques et est disponible en deux températures de couleur, 3000K et 4000K, pour répondre à toutes les exigences de conception. Structure métallique. Appareil 48V DC avec option d'alimentation à distance.

Code	**6835-22-624**
Type	Projecteur d'intérieur
Designer	S.T. Fabas Luce
Code Barres	8019282083672
Tarif douanier	94054239
Couleur	Blanc
Matériel	Monture en métal
IP	IP40
IK	08
Classe d'isolation	III CL3
Operating ambient temperature	-20°C +50°C
Ans de garantie	5
Made In	Italy
Dimensions de la lampe	256x95x128mm - 3.5kg
Dimensions de la boîte	400x180x230mm - 4.1kg
	Source de lumière 1
Source	LED Intégré
Caractéristiques des LEDs	Power LED
Lumens de la source lumineuse	11400 lm
Lumen de l'article	6036 lm
Température de couleur	Warm white 3000K
Optique	65°
CRI typique	80
Maintien du flux lumineux	>60.000 L70 B50
Classe énergétique	A↑G F
	Spécifications électriques 1
Tension d'alimentation	48V DC
Puissance totale absorbée	96W
Driver	Pas inclus
Facteur de puissance	>0,9

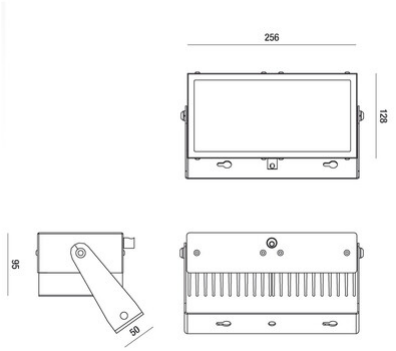

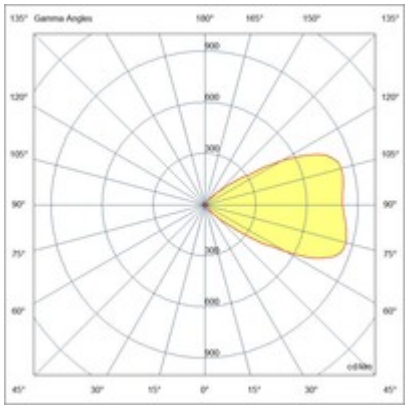

CE