Fabas Luce S.p.a.
Via Luigi Talamoni 75,
20861 BRUGHERIO MB - ITALY
Tel. +39 039 890691
Fax. +39 039 2142208
info@fabasluce.it - www.fabasluce.it

Nizza

Code	**6876-04-824**
Type	Projecteur extérieur
Designer	S.T. Fabas Luce
Code Barres	8019282103165
Tarif douanier	94054239
Couleur	aluminium anodisé brillant
Matériel	Monture en aluminium
IP	IP66
IK	08
Classe d'isolation	CL1
Operating ambient temperature	-25°C +50°C
Made In	Italy
Dimensions de la lampe	400x100x170,50mm - 2,60kg
Dimensions de la boîte	485x125x190mm - 2.9kg
	Source de lumière 1
Source	LED Intégré
Caractéristiques des LEDs	Power LED
Nombre de LEDs	6
Lumens de la source lumineuse	6700 lm
Température de couleur	Natural white 4000 K
Optique	120°
CRI minimum	>80
Maintien du flux lumineux	60.000h L70 B50
Classe énergétique	A↑G E
	Spécifications électriques 1
Tension d'alimentation	100/240V AC 50/60Hz
Puissance totale absorbée	54W
Driver	Inclus
Facteur de puissance	>0,9
Système de contrôle	On/Off

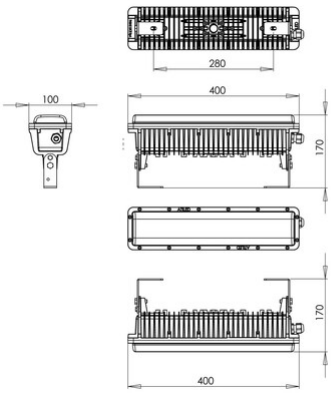

CE