Fabas Luce S.p.a.
Via Luigi Talamoni 75,
20861 BRUGHERIO MB - ITALY
Tel. +39 039 890691
Fax. +39 039 2142208
info@fabasluce.it - www.fabasluce.it

Egeo 160W

Projecteur à haut rendement pour l'éclairage fonctionnel et architectural. Adapté particulièrement aux espaces extérieurs. Il dispose d'une large gamme d'optiques pour répondre à tous les besoins de conception. Appareil fabriqué en aluminium moulé sous pression sans cuivre EN AB 44100. Peinture polyester QUALICOAT (Classe 1), résistante à la corrosion au brouillard salin pendant 28 jours, conforme à la norme IEC60092-306. Disponible en couleur gris RAL 7040, supports INOX.

Code	**6916-04-024**
Type	Projecteur extérieur
Designer	S.T. Fabas Luce
Code Barres	8019282106104
Tarif douanier	94054239
Couleur	Gris RAL 7040
Matériel	Monture en aluminium
IP	IP65
IK	07
Classe d'isolation	CL1
Operating ambient temperature	-20°C +50°C
Ans de garantie	5
Made In	Italy
Dimensions de la lampe	384x123x319mm - 6.9kg
Dimensions de la boîte	420x420x170mm - 7.3kg
	Source de lumière 1
Source	LED Intégré
Caractéristiques des LEDs	Power LED
Lumens de la source lumineuse	18200 lm
Lumen de l'article	13860 lm
Température de couleur	Natural white 4000 K
Optique	Asymétrique
CRI minimum	>80
Maintien du flux lumineux	60.000h L70 B50
Classe énergétique	A↑G E
	Spécifications électriques 1
Tension d'alimentation	220/240V AC 50/60Hz
Puissance totale absorbée	160W
Driver	Inclus
Facteur de puissance	>0,9
Système de contrôle	On/Off

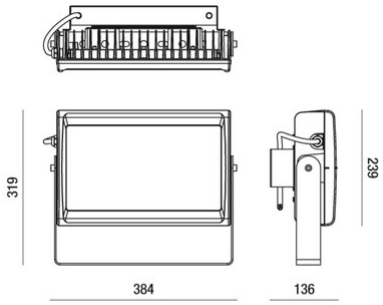

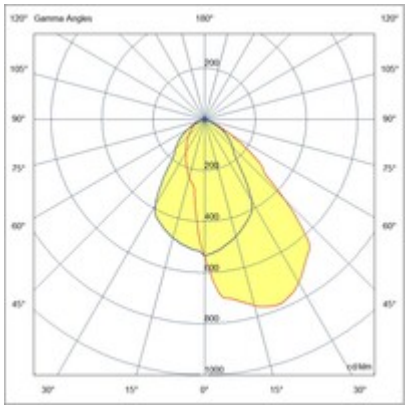

CE