Fabas Luce S.p.a.
Via Luigi Talamoni 75,
20861 BRUGHERIO MB - ITALY
Tel. +39 039 890691
Fax. +39 039 2142208
info@fabasluce.it - www.fabasluce.it

Osaka E27-E14
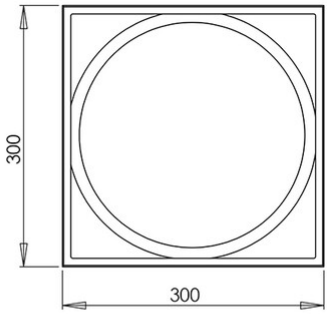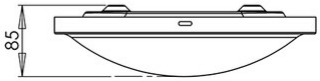
Codice	**2867-61-102**
Tipologia	Plafoniera
Designer	S.T. Fabas Luce
Codice a Barre	8019282022275
Tariffa doganale	94051950
Colore	Bianco
Materiale	Struttura in metallo e vetro in lastra
IP	IP20
Classe di Isolamento	CL1
Smart Luce	Compatibile
Dimensioni della Lampada	300x300x85mm - 1.57kg
Dimensioni della Scatola	420x420x170mm - 2.38kg
	Sorgente luminosa 1
Sorgente	E27 2x 42W Non inclusa
	Specifica elettrica 1
Tensione di Alimentazione	230V AC 50Hz