Fabas Luce S.p.a.
Via Luigi Talamoni 75,
20861 BRUGHERIO MB - ITALY
Tel. +39 039 890691
Fax. +39 039 2142208
info@fabasluce.it - www.fabasluce.it

Hatton E27

Lampada da plafone da esterno con portalampada E27 realizzata completamente in policarbonato opale. Forma rotonda. Ideale per illuminare, porticati, terrazzi, balconi o altre aree esterne. Disponibile in due dimensioni. Fornita con sensore di movimento microonde per accensione e spegnimento automatico. Lampadina non fornita.
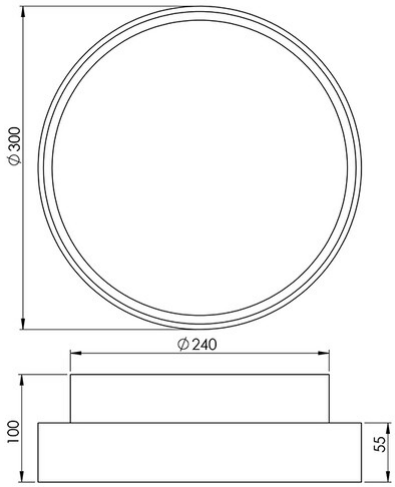
Codice	**3226-65-102**
Tipologia	Plafoniera
Designer	S.T. Fabas Luce
Codice a Barre	8019282062622
Tariffa doganale	94051940
Colore	Bianco
Materiale	Struttura in policarbonato
IP	IP65
IK	10
Classe di Isolamento	CL2
Temp. ambiente di funzionamento	-20°C +35°C
Anni di garanzia	3
Dimensioni della Lampada	100mm Ø300mm - 0.9kg
Dimensioni della Scatola	310x310x105mm - 1.1kg
	Sorgente luminosa 1
Sorgente	E27 2x 30W Non inclusa
	Specifica elettrica 1
Tensione di Alimentazione	Max 250V AC