Fabas Luce S.p.a.
Via Luigi Talamoni 75,
20861 BRUGHERIO MB - ITALY
Tel. +39 039 890691
Fax. +39 039 2142208
info@fabasluce.it - www.fabasluce.it

Wasp

Riflettore orientabile - USB charger

Codice	**3265-30-212**
Tipologia	Tavolo
Designer	S.T. Fabas Luce
Codice a Barre	8019282067801
Tariffa doganale	94052190
Colore	Alluminio spazzolato
Materiale	Struttura in metallo
IP	IP20
Classe di Isolamento	CL2
Dimensioni della Lampada	Max 1000xMax 1060mm - 2kg
Dimensioni della Scatola	70x175x615mm - 2.2kg
	Sorgente luminosa 1
Sorgente	LED Integrato
Accensione	Regolazione luce al tocco
Flusso Sorgente Luminosa	900 lm
Temperatura Colore	CCT (3000K 4000K 5000K)
Classe Energetica	A↑G F
	Specifica elettrica 1
Tensione di Alimentazione	230V AC 50Hz
Potenza Totale Assorbita	12W

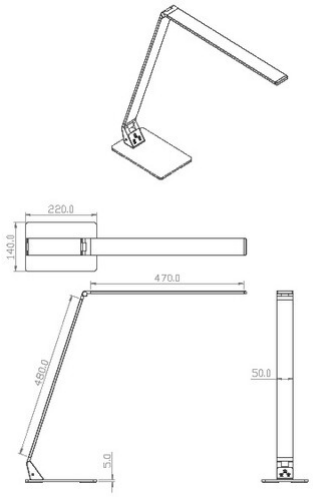

CE