Fabas Luce S.p.a.
Via Luigi Talamoni 75,
20861 BRUGHERIO MB - ITALY
Tel. +39 039 890691
Fax. +39 039 2142208
info@fabasluce.it - www.fabasluce.it

Badia

Codice	**3383-21-215**
Tipologia	Parete
Designer	Variaforma
Codice a Barre	8019282094586
Tariffa doganale	94051190
Colore	Quercia
Materiale	Struttura in metallo e legno
IP	IP20
Classe di Isolamento	CL1
Smart Luce	Compatibile
Dimensioni della Lampada	380x110x120mm - 1.8kg
Dimensioni della Scatola	140x400x130mm - 2kg
	Sorgente luminosa 1
Sorgente	LED Integrato
Flusso Sorgente Luminosa	1940 lm
Temperatura Colore	Warm white 3000K
Classe Energetica	A↑G E
	Specifica elettrica 1
Tensione di Alimentazione	230V AC 50Hz
Potenza Totale Assorbita	16W

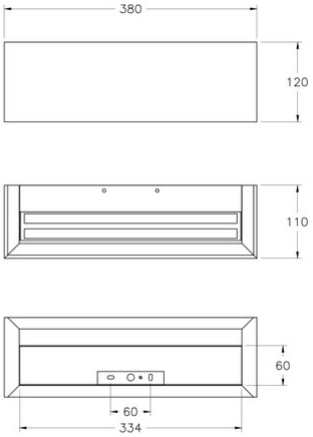

CE