Fabas Luce S.p.a.
Via Luigi Talamoni 75,
20861 BRUGHERIO MB - ITALY
Tel. +39 039 890691
Fax. +39 039 2142208
info@fabasluce.it - www.fabasluce.it

Modo

Disponibile con una, due, tre o quattro luci. Corpo in alluminio a forma leggermente conica. Modo è una famiglia di apparecchi a parete o plafone con portalampada per lampadina GU10 LED non fornita, permettendo così di scegliere l'ottica più congeniale. Inoltre essendo orientabile consente di dirigere il fascio luminoso in una direzione specifica. Indicato in ambienti residenziali e commerciali.

Codice	**3451-80-101**
Tipologia	Faretto
Designer	S.T. Fabas Luce
Codice a Barre	8019282556930
Tariffa doganale	94051190
Colore	Nero
Materiale	Struttura in pressofusione di alluminio
IP	IP20
Classe di Isolamento	CL1
Dimensioni della Lampada	950x90x112mm - 1.2kg
Dimensioni della Scatola	655x95x135mm - 1.6kg
	Sorgente luminosa 1
Sorgente	GU10 4x 7,5W Non inclusa
	Specifica elettrica 1
Tensione di Alimentazione	230V AC 50Hz

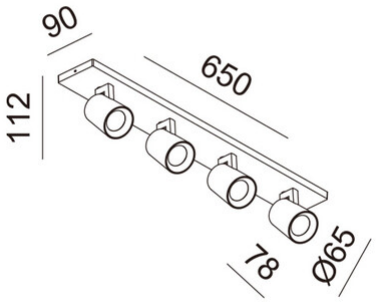

CE