Fabas Luce S.p.a.
Via Luigi Talamoni 75,
20861 BRUGHERIO MB - ITALY
Tel. +39 039 890691
Fax. +39 039 2142208
info@fabasluce.it - www.fabasluce.it

Modo

Disponibile con una, due, tre o quattro luci. Corpo in alluminio a forma leggermente conica. Modo è una famiglia di apparecchi a parete o plafone con portalampada per lampadina GU10 LED non fornita, permettendo così di scegliere l'ottica più congeniale. Inoltre essendo orientabile consente di dirigere il fascio luminoso in una direzione specifica. Indicato in ambienti residenziali e commerciali.

Codice	**3451-83-101**
Tipologia	Faretto
Designer	S.T. Fabas Luce
Codice a Barre	8019282539391
Tariffa doganale	94051190
Colore	Nero
Materiale	Struttura in pressofusione di alluminio
IP	IP20
IK	08
Classe di Isolamento	CL1
Temp. ambiente di funzionamento	+5°C + 35°C
Anni di garanzia	3
Dimensioni della Lampada	480x90x112mm - 0.9kg
Dimensioni della Scatola	490x100x130mm - 1.13kg
	Sorgente luminosa 1
Sorgente	GU10 3x 35W Non inclusa
	Specifica elettrica 1
Tensione di Alimentazione	Max 250V AC

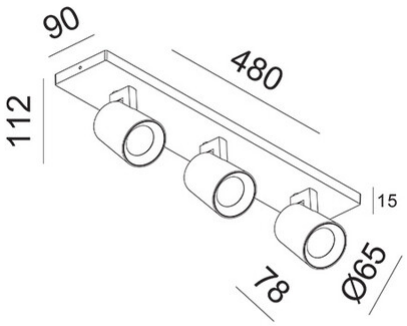

CE