Fabas Luce S.p.a.
Via Luigi Talamoni 75,
20861 BRUGHERIO MB - ITALY
Tel. +39 039 890691
Fax. +39 039 2142208
info@fabasluce.it - www.fabasluce.it

Ela
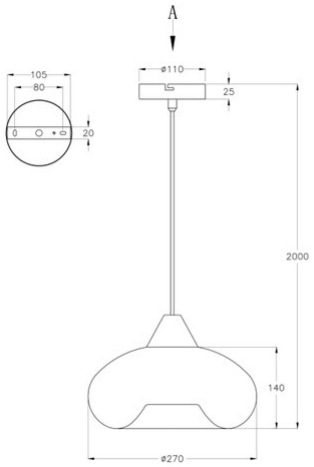
Codice	**3489-40-125**
Tipologia	Sospensione
Designer	S.T. Fabas Luce
Codice a Barre	8019282111085
Tariffa doganale	94051950
Colore	Ambra
Materiale	Struttura in metallo e vetro soffiato
IP	IP20
Classe di Isolamento	CL1
Dimensioni della Lampada	Max 2000mm Ø270mm - 1.3kg
Dimensioni della Scatola	310x310x300mm - 2kg
	Sorgente luminosa 1
Sorgente	E27 1x 60W Non inclusa
	Specifica elettrica 1
Tensione di Alimentazione	230V AC 50Hz