Fabas Luce S.p.a.
Via Luigi Talamoni 75,
20861 BRUGHERIO MB - ITALY
Tel. +39 039 890691
Fax. +39 039 2142208
info@fabasluce.it - www.fabasluce.it

Kit Luci Vetro sospensione E27

Diffusore in vetro. Cavo nero incluso, lunghezza 3500 mm
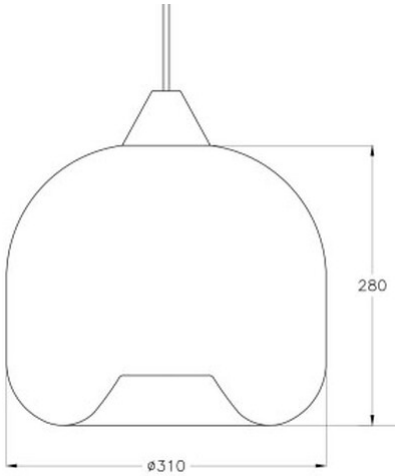
Codice	**3490-50-125**
Tipologia	Diffusore in vetro
Designer	S.T. Fabas Luce
Codice a Barre	8019282539193
Tariffa doganale	94051950
Colore	Ambra
Materiale	Vetro soffiato
IP	IP20
Classe di Isolamento	CL2
Dimensioni della Lampada	280mm Ø310mm - 1.35kg
Dimensioni della Scatola	370x370x370mm - 1.92kg
	Sorgente luminosa 1
Sorgente	E27 1x 60W Non inclusa
	Specifica elettrica 1
Tensione di Alimentazione	230V AC 50Hz