Fabas Luce S.p.a.
Via Luigi Talamoni 75,
20861 BRUGHERIO MB - ITALY
Tel. +39 039 890691
Fax. +39 039 2142208
info@fabasluce.it - www.fabasluce.it

Giotto

Anello esterno e interno con luce verso il basso

Codice	**3508-45-102**
Tipologia	Sospensione
Designer	S.T. Fabas Luce
Codice a Barre	8019282508038
Tariffa doganale	94051190
Colore	Bianco
Materiale	Struttura in metallo e metacrilato
IP	IP40
Classe di Isolamento	CL1
Smart Luce	Compatibile
Dimensioni della Lampada	Max 2000mm Ø600mm - 2.5kg
Dimensioni della Scatola	85x640x640mm - 3.4kg
	Sorgente luminosa 1
Sorgente	LED 52W Inclusa
Flusso Sorgente Luminosa	5320 lm
Temperatura Colore	Warm white 3000K
Classe Energetica	A↑G E
	Specifica elettrica 1
Tensione di Alimentazione	230V AC 50Hz
Sistema di Controllo	Dimmerabile a taglio di fase

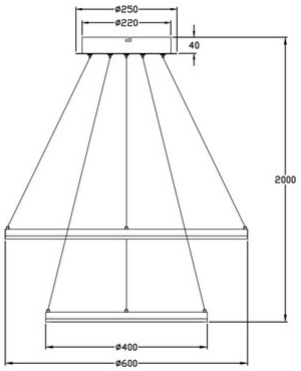

CE