Fabas Luce S.p.a.
Via Luigi Talamoni 75,
20861 BRUGHERIO MB - ITALY
Tel. +39 039 890691
Fax. +39 039 2142208
info@fabasluce.it - www.fabasluce.it

Giotto

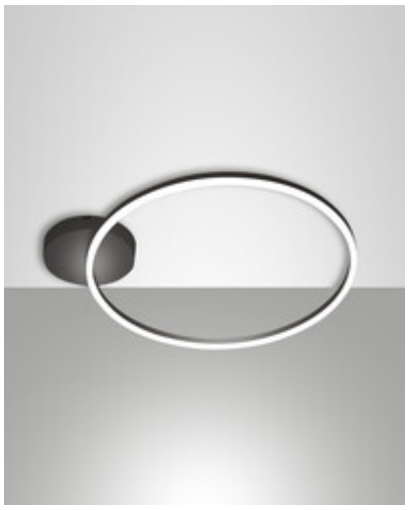

Codice	**3508-61-101-01**
Tipologia	Plafoniera
Designer	S.T. Fabas Luce
Codice a Barre	8019282513681
Tariffa doganale	94051190
Colore	Nero
Materiale	Struttura in metallo e metacrilato
IP	IP20
Classe di Isolamento	CL1
Smart Luce	Integrato
Dimensioni della Lampada	690x70mm Ø600mm - 1.4kg
Dimensioni della Scatola	760x120x645mm - 2.26kg
	Sorgente luminosa 1
Sorgente	LED Integrato
Flusso Sorgente Luminosa	3780 lm
Temperatura Colore	Warm white 3000K
Classe Energetica	A↑G E
	Specifica elettrica 1
Tensione di Alimentazione	230V AC 50Hz
Potenza Totale Assorbita	36W
Sistema di Controllo	Dimmerabile a taglio di fase

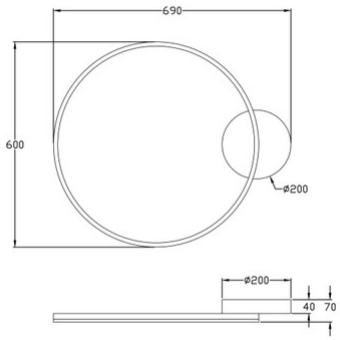

CE