Fabas Luce S.p.a.
Via Luigi Talamoni 75,
20861 BRUGHERIO MB - ITALY
Tel. +39 039 890691
Fax. +39 039 2142208
info@fabasluce.it - www.fabasluce.it

Regina

Riflettore orientabile - Lampada a parete dotata di cavo con interruttore e spina
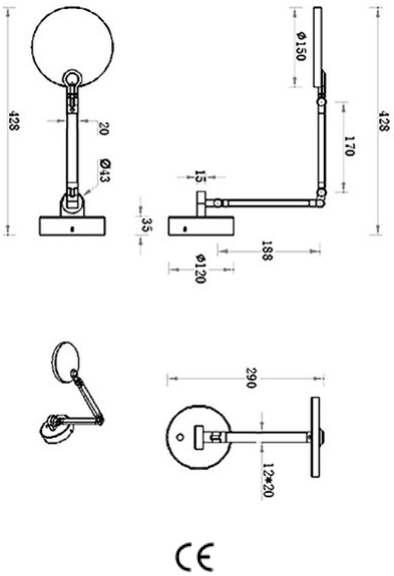
Codice	**3551-21-212**
Tipologia	Parete
Designer	S.T. Fabas Luce
Codice a Barre	8019282539438
Tariffa doganale	94051190
Colore	Alluminio
Materiale	Struttura in metallo e metacrilato
IP	IP20
Classe di Isolamento	CL2
Dimensioni della Lampada	120xMax 450xMax 640mm - 1.13kg
Dimensioni della Scatola	225x190x430mm - 1.95kg
	Sorgente luminosa 1
Sorgente	LED Integrato
Accensione	Regolazione luce al tocco
Flusso Sorgente Luminosa	1135 lm
Temperatura Colore	Warm white / Cold white
Classe Energetica	A↑G E
	Specifica elettrica 1
Tensione di Alimentazione	230V AC 50Hz
Potenza Totale Assorbita	9W