Fabas Luce S.p.a.
Via Luigi Talamoni 75,
20861 BRUGHERIO MB - ITALY
Tel. +39 039 890691
Fax. +39 039 2142208
info@fabasluce.it - www.fabasluce.it

Bretagna
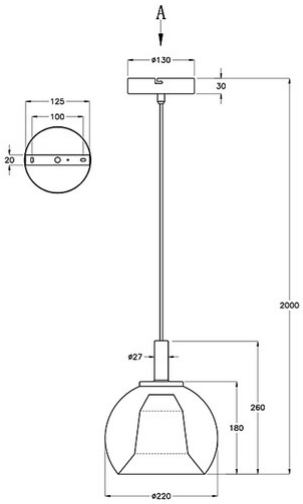
Codice	**3599-40-126**
Tipologia	Sospensione
Designer	_blank design studio
Codice a Barre	8019282517528
Tariffa doganale	94051950
Colore	Fumé
Materiale	Struttura in metallo e vetro borosilicato
IP	IP20
Classe di Isolamento	CL1
Smart Luce	Compatibile
Dimensioni della Lampada	Max 2000mm Ø220mm - 1.06kg
Dimensioni della Scatola	280x245x370mm - 1.46kg
	Sorgente luminosa 1
Sorgente	E27 1x 40W Non inclusa
	Specifica elettrica 1
Tensione di Alimentazione	230V AC 50Hz