Fabas Luce S.p.a.
Via Luigi Talamoni 75,
20861 BRUGHERIO MB - ITALY
Tel. +39 039 890691
Fax. +39 039 2142208
info@fabasluce.it - www.fabasluce.it

Sveva

Riflettore orientabile
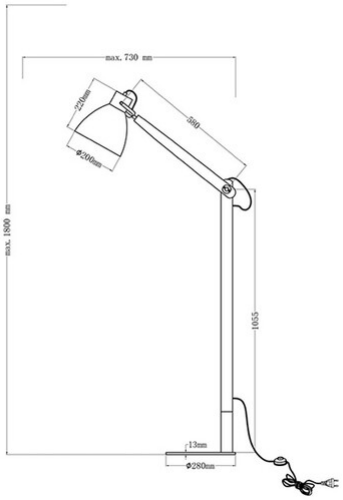
Codice	**3644-11-101**
Tipologia	Lampada da terra
Designer	S.T. Fabas Luce
Codice a Barre	8019282519065
Tariffa doganale	94052990
Colore	Nero / Noce
Materiale	Struttura in metallo e legno
IP	IP20
Classe di Isolamento	CL2
Dimensioni della Lampada	Max 730x1800mm Ø280mm - 7kg
Dimensioni della Scatola	1060x350x260mm - 7.67kg
	Sorgente luminosa 1
Sorgente	E27 1x 60W Non inclusa
Accensione	Con interruttore
	Specifica elettrica 1
Tensione di Alimentazione	230V AC 50Hz