Fabas Luce S.p.a.
Via Luigi Talamoni 75,
20861 BRUGHERIO MB - ITALY
Tel. +39 039 890691
Fax. +39 039 2142208
info@fabasluce.it - www.fabasluce.it

Hugo

Codice	**3645-61-355**
Tipologia	Plafoniera
Designer	S.T. Fabas Luce
Codice a Barre	8019282519386
Tariffa doganale	94051150
Colore	Sabbia
Materiale	Struttura in metallo e vetro curvato
IP	IP20
Classe di Isolamento	CL1
Dimensioni della Lampada	250x250x60mm - 1.1kg
Dimensioni della Scatola	315x315x122mm - 1.26kg
	Sorgente luminosa 1
Sorgente	LED 18W Inclusa
Flusso Apparecchio	1980 lm
Temperatura Colore	Warm white 3000K
	Specifica elettrica 1
Tensione di Alimentazione	230V AC 50Hz
Sistema di Controllo	Dimmerabile a taglio di fase

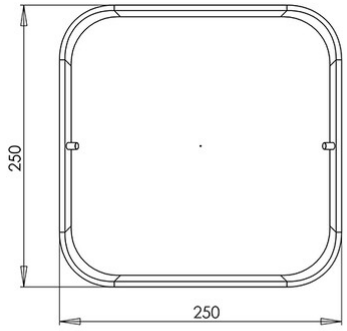

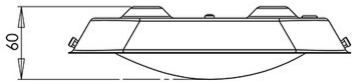

CE