Fabas Luce S.p.a.
Via Luigi Talamoni 75,
20861 BRUGHERIO MB - ITALY
Tel. +39 039 890691
Fax. +39 039 2142208
info@fabasluce.it - www.fabasluce.it

Pierre

Codice	**3695-30-101**
Tipologia	Tavolo
Designer	_blank design studio
Codice a Barre	8019282532972
Tariffa doganale	94052190
Colore	Nero
Materiale	Struttura in metallo e legno
IP	IP20
Classe di Isolamento	CL2
Dimensioni della Lampada	325x350mm Ø180mm - 1.94kg
Dimensioni della Scatola	250x395x410mm - 2.66kg
	Sorgente luminosa 1
Sorgente	LED 29W Integrato
Accensione	Regolazione luce al tocco
Flusso Sorgente Luminosa	3160 lm
Temperatura Colore	Warm white 3000K
Classe Energetica	A↑G E
	Specifica elettrica 1
Tensione di Alimentazione	230V AC 50Hz

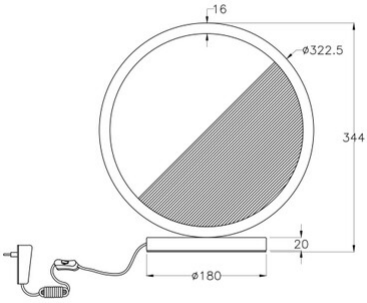

CE