Fabas Luce S.p.a.
Via Luigi Talamoni 75,
20861 BRUGHERIO MB - ITALY
Tel. +39 039 890691
Fax. +39 039 2142208
info@fabasluce.it - www.fabasluce.it

Ibla

Codice	**3703-30-102**
Tipologia	Tavolo
Designer	S.T. Fabas Luce
Codice a Barre	8019282540304
Tariffa doganale	94052150
Colore	Bianco
Materiale	Struttura in metallo e vetro soffiato
IP	IP20
Classe di Isolamento	CL2
Dimensioni della Lampada	325mm Ø120mm - 1.18kg
Dimensioni della Scatola	205x210x405mm - 1.47kg
	Sorgente luminosa 1
Sorgente	LED Integrato
Accensione	Regolazione luce al tocco
Flusso Sorgente Luminosa	750 lm
Temperatura Colore	Warm white 3000K
Classe Energetica	A↑G E
	Specifica elettrica 1
Tensione di Alimentazione	230V AC 50Hz
Potenza Totale Assorbita	9W

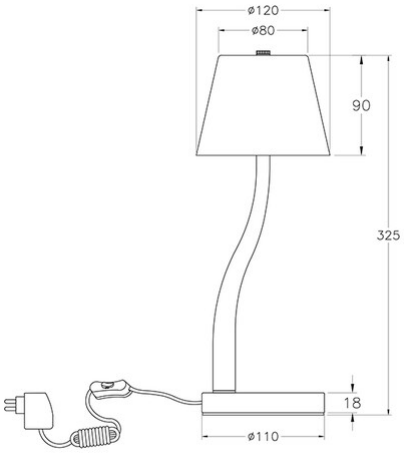

CE