Fabas Luce S.p.a.
Via Luigi Talamoni 75,
20861 BRUGHERIO MB - ITALY
Tel. +39 039 890691
Fax. +39 039 2142208
info@fabasluce.it - www.fabasluce.it

Roseg

Riflettore orientabile

Codice	**3715-20-101**
Tipologia	Parete
Designer	Variaforma
Codice a Barre	8019282539865
Tariffa doganale	94051190
Colore	Nero
Materiale	Struttura in metallo e legno
IP	IP20
Classe di Isolamento	CL1
Dimensioni della Lampada	300x230x370mm - 1.1kg
Dimensioni della Scatola	440x445x225mm - 1.9kg
	Sorgente luminosa 1
Sorgente	LED Integrato
Accensione	Regolazione luce al tocco
Flusso Sorgente Luminosa	960 lm
Temperatura Colore	Warm white 3000K
	Specifica elettrica 1
Tensione di Alimentazione	230V AC 50Hz
Potenza Totale Assorbita	9,5W

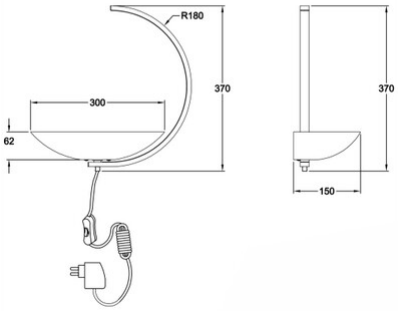

CE