**Fabas Luce S.p.a.**
Via Luigi Talamoni 75,
20861 BRUGHERIO MB - ITALY
Tel. +39 039 890691
Fax. +39 039 2142208
info@fabasluce.it - www.fabasluce.it

# Kit luci Montature E27-E14

4 supporti per cavo inclusi

| | |
|---|---|
| **Codice** | **3749-54-101** |
| **Tipologia** | Montatura a 4 fori |
| **Designer** | S.T. Fabas Luce |
| **Codice a Barre** | 8019282544562 |
| **Tariffa doganale** | 94059900 |
| **Colore** | Nero |
| **Materiale** | Struttura in metallo |
| **Dimensioni della Lampada** | Ø250mm - 1kg |
| **Dimensioni della Scatola** | 260x250x40mm - 1.2kg |
| | **Specifica elettrica 1** |
| **Tensione di Alimentazione** | 230V AC 50Hz |

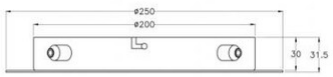


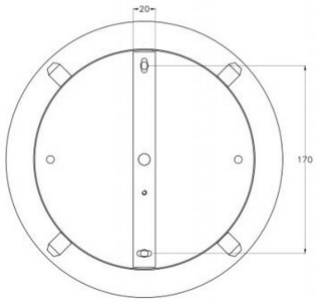


CE