Fabas Luce S.p.a.
Via Luigi Talamoni 75,
20861 BRUGHERIO MB - ITALY
Tel. +39 039 890691
Fax. +39 039 2142208
info@fabasluce.it - www.fabasluce.it

Lunar

Lampada a sospensione LED di design con vetro di alta qualità ed attraente decoro dorato, CCT e dimmerazione a 3 livelli con funzione di memoria

Codice	**3800-40-102**
Tipologia	Sospensione
Designer	MAIL DESIGN
Codice a Barre	8019282554103
Tariffa doganale	94051150
Colore	Bianco
Materiale	Struttura in metallo e vetro soffiato
IP	IP20
Classe di Isolamento	CL1
Dimensioni della Lampada	Max 2000mm Ø420mm - 3.85kg
Dimensioni della Scatola	475x475x330mm - 5.45kg
	Sorgente luminosa 1
Sorgente	LED 26W Inclusa
Caratteristiche LED	SMD
Flusso Sorgente Luminosa	3150 lm
Temperatura Colore	CCT (2700K 3000K 4000K)
Classe Energetica	A↑G E
	Specifica elettrica 1
Tensione di Alimentazione	220/240V AC 50/60Hz
Sistema di Controllo	Dimmerabile a step

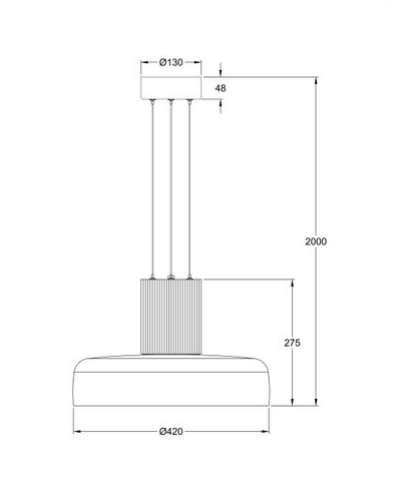

CE