Fabas Luce S.p.a.
Via Luigi Talamoni 75,
20861 BRUGHERIO MB - ITALY
Tel. +39 039 890691
Fax. +39 039 2142208
info@fabasluce.it - www.fabasluce.it

Lunar

Codice	**3800-65-102**
Tipologia	Plafoniera
Designer	MAIL DESIGN
Codice a Barre	8019282554134
Tariffa doganale	94051150
Colore	Bianco
Materiale	Struttura in metallo e vetro soffiato
IP	IP20
Classe di Isolamento	CL1
Dimensioni della Lampada	180mm Ø420mm - 3kg
Dimensioni della Scatola	475x475x230mm - 4.2kg
	Sorgente luminosa 1
Sorgente	LED Integrato
Flusso Sorgente Luminosa	3150 lm
Temperatura Colore	CCT (2700K 3000K 4000K)
Classe Energetica	A↑G E
	Specifica elettrica 1
Tensione di Alimentazione	230V AC 50Hz
Potenza Totale Assorbita	26W
Sistema di Controllo	Dimmerabile a step

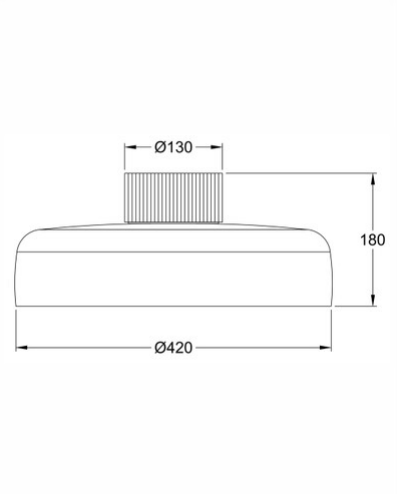

CE