Fabas Luce S.p.a.
Via Luigi Talamoni 75,
20861 BRUGHERIO MB - ITALY
Tel. +39 039 890691
Fax. +39 039 2142208
info@fabasluce.it - www.fabasluce.it

Kit Luci Montature LED 8W

Tonda 3 luci diam. 350. Cavo trasparente

Codice	**3804-47-102**
Tipologia	Montatura sospensione tonda 3 luci
Designer	S.T. Fabas Luce
Codice a Barre	8019282554820
Tariffa doganale	94051190
Colore	Bianco
Materiale	Struttura in metallo
IP	IP20
Classe di Isolamento	CL1
Dimensioni della Lampada	Max 2000mm Ø350mm - 1.7kg
Dimensioni della Scatola	360x360x125mm - 2.2kg
	Sorgente luminosa 1
Sorgente	LED 21W Integrato
Flusso Sorgente Luminosa	2250 lm
Temperatura Colore	CCT (2700K 3000K 4000K)
Classe Energetica	A↑G E
	Specifica elettrica 1
Tensione di Alimentazione	230V AC 50Hz
Sistema di Controllo	Dimmerabile a step

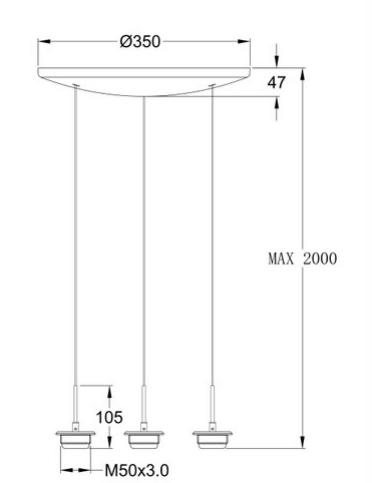

CE