**Fabas Luce S.p.a.**
Via Luigi Talamoni 75,
20861 BRUGHERIO MB - ITALY
Tel. +39 039 890691
Fax. +39 039 2142208
info@fabasluce.it - www.fabasluce.it

# Edolo

| | |
|---|---|
| **Codice** | **3821-47-126** |
| **Tipologia** | Sospensione |
| **Designer** | S.T. Fabas Luce |
| **Codice a Barre** | 8019282561033 |
| **Tariffa doganale** | 94051150 |
| **Colore** | Fumé |
| **Materiale** | Struttura in metallo e vetro borosilicato |
| **IP** | IP20 |
| **Classe di Isolamento** | CL1 |
| **Dimensioni della Lampada** | Max 2000mm Ø450mm - 3.8kg |
| **Dimensioni della Scatola** | 555x555x500mm - 7kg |
| | **Sorgente luminosa 1** |
| **Sorgente** | E27 3x 40W Non inclusa |
| | **Specifica elettrica 1** |
| **Tensione di Alimentazione** | 230V AC 50Hz |
| **Sistema di Controllo** | On/Off |

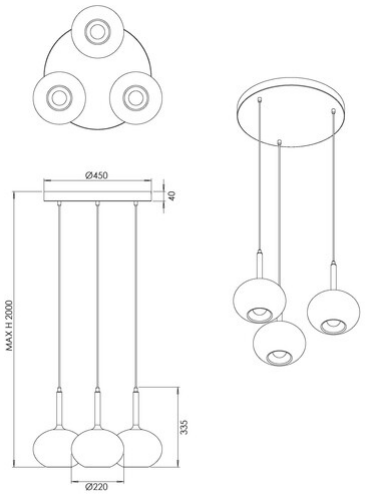


CE