Fabas Luce S.p.a.
Via Luigi Talamoni 75,
20861 BRUGHERIO MB - ITALY
Tel. +39 039 890691
Fax. +39 039 2142208
info@fabasluce.it - www.fabasluce.it

Accessori VARI

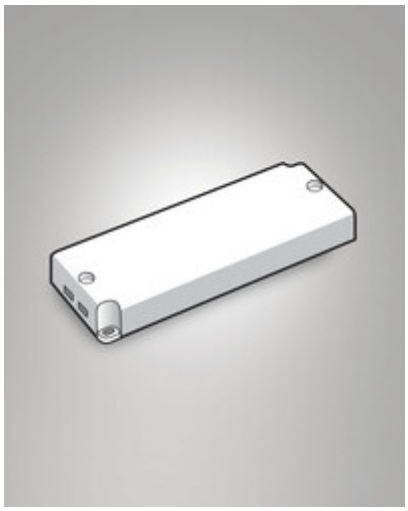

Codice	**6301-02-084**
Tipologia	Alimentatori & Drivers
Codice a Barre	8019282025344
Tariffa doganale	85043180
Classe di Isolamento	CL2
Conformità alle norme	EN 55015; EN 61000-3-2; EN 61000-3-3; EN 61347-1; EN 61347-2-13; EN 62384; EN 61547;
Modello	Alimentatore 25 W - IP67
Dimensioni della Lampada	148x40x32mm - 0,32 kgkg
Dimensioni della Scatola	0.36kg
	Specifica elettrica 1
Tensione di Alimentazione	220/240V AC 50/60Hz
Potenza Totale Assorbita	25W
Fattore di Potenza	> 0,9
Sistema di Controllo	On/Off
Tipo di Alimentatore	Costant Voltage
Driver Output	24VDC
Driver Input	100/240V~ 50/60Hz
Protezione Driver	Sovratensione di rete 1kV; (L/N - PE) 2kV