Fabas Luce S.p.a.
Via Luigi Talamoni 75,
20861 BRUGHERIO MB - ITALY
Tel. +39 039 890691
Fax. +39 039 2142208
info@fabasluce.it - www.fabasluce.it

Grant 46W

Proiettore per interni ad alta efficienza, particolarmente adatto sia per aree funzionali che per l'illuminazione architetturale. Dispone di un'ampia gamma di ottiche ed è disponibile in due temperature di colore 3000K e 4000K, per soddisfare tutte le esigenze progettuali. Struttura in metallo. Apparecchio a 48V DC con possibilità di alimentazione remota.

Codice	**6835-12-624**
Tipologia	Proiettore per interno
Designer	S.T. Fabas Luce
Codice a Barre	8019282083580
Tariffa doganale	94054239
Colore	Bianco
Materiale	Struttura in metallo
IP	IP40
IK	08
Classe di Isolamento	CL3
Temp. ambiente di funzionamento	-20°C +50°C
Anni di garanzia	5
Made In	Italy
Dimensioni della Lampada	98x128x128mm - 2.0kg
Dimensioni della Scatola	310x175x135mm - 2.3kg
	Sorgente luminosa 1
Sorgente	LED Integrato
Caratteristiche LED	Power LED
Flusso Sorgente Luminosa	5700 lm
Flusso Apparecchio	3018 lm
Temperatura Colore	Warm white 3000K
Ottica	65°
CRI Tipico	80
Mantenimento Flusso Luminoso	>60.000 L70 B50
Classe Energetica	A↑G F
	Specifica elettrica 1
Tensione di Alimentazione	48V DC
Potenza Totale Assorbita	46W
Driver	Non incluso
Fattore di Potenza	>0,9
Tipo di Alimentatore	Costant Current

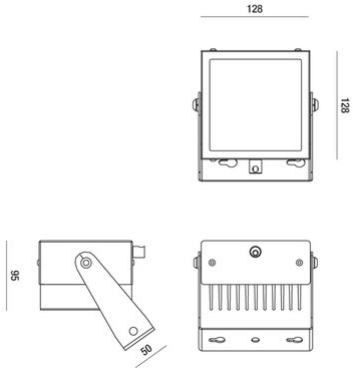

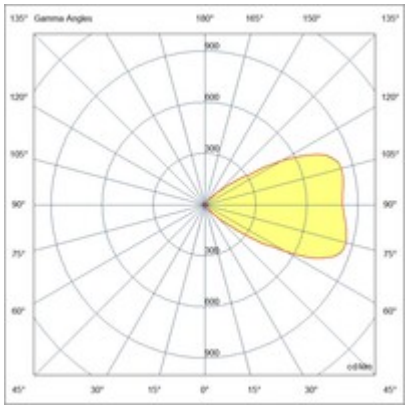

CE