Fabas Luce S.p.a.
Via Luigi Talamoni 75,
20861 BRUGHERIO MB - ITALY
Tel. +39 039 890691
Fax. +39 039 2142208
info@fabasluce.it - www.fabasluce.it

Spacy Incasso orientabile
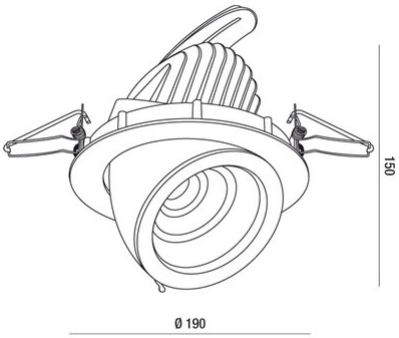
Codice	**6836-34-554**
Tipologia	Incasso
Designer	S.T. Fabas Luce
Codice a Barre	8019282083320
Tariffa doganale	94054239
Colore	Bianco
Materiale	Struttura in alluminio
IP	IP20
Classe di Isolamento	CL2
Dimensione foro	183
Temp. ambiente di funzionamento	-20°C +45°C
Dimensioni della Lampada	150mm Ø190mm - 1,70kg
Dimensioni della Scatola	220x280x220mm - 1.9kg
	Sorgente luminosa 1
Sorgente	Integrato
Caratteristiche LED	COB
Numero di LED	1
Flusso Sorgente Luminosa	3900 lm
Temperatura Colore	Natural White 4000K
Ottica	60°
CRI Tipico	95
Mantenimento Flusso Luminoso	> 70.000
	Specifica elettrica 1
Tensione di Alimentazione	220/240V AC 50/60Hz
Potenza Totale Assorbita	40W
Driver	Incluso
Sistema di Controllo	On/Off