Fabas Luce S.p.a.
Via Luigi Talamoni 75,
20861 BRUGHERIO MB - ITALY
Tel. +39 039 890691
Fax. +39 039 2142208
info@fabasluce.it - www.fabasluce.it

Nizza

Proiettore ad alta efficienza per l'illuminazione funzionale ed architetturale. Indicato in particolare per aree esterne. Dispone di un'ampia gamma di ottiche per soddisfare tutte le esigenze progettuali. Struttura in pressofusione di alluminio esente rame EN AB 44100. Verniciatura poliestere QUALICOAT (Class 1) resistente alla corrosione in nebbia salina per 28gg secondo la norma IEC60092-306. Colore grigio RAL 7040, staffa INOX.

Codice	**6876-04-324**
Tipologia	Proiettore per esterno
Designer	S.T. Fabas Luce
Codice a Barre	8019282103004
Tariffa doganale	94054239
Colore	Alluminio anodizzato brillante
Materiale	Struttura in alluminio
IP	IP66
IK	08
Classe di Isolamento	CL1
Temp. ambiente di funzionamento	-25°C +50°C
Anni di garanzia	5
Made In	Italy
Dimensioni della Lampada	400x100x170,50mm - 2.6kg
Dimensioni della Scatola	485x125x190mm - 2.9kg
	Sorgente luminosa 1
Sorgente	LED Integrato
Caratteristiche LED	Power LED
Flusso Sorgente Luminosa	6700 lm
Flusso Apparecchio	4380 lm
Temperatura Colore	Natural White 4000K
Ottica	21°
CRI Minimo	>80
Mantenimento Flusso Luminoso	60.000h L70 B50
Classe Energetica	A↑G E
	Specifica elettrica 1
Tensione di Alimentazione	100/240V AC 50/60Hz
Potenza Totale Assorbita	54W
Driver	Incluso
Fattore di Potenza	>0,9
Sistema di Controllo	On/Off

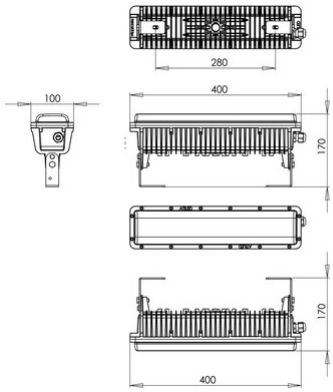

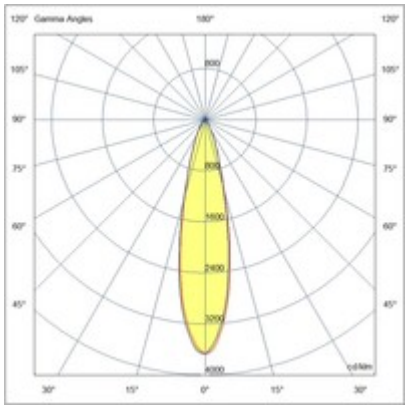

CE