Fabas Luce S.p.a.
Via Luigi Talamoni 75,
20861 BRUGHERIO MB - ITALY
Tel. +39 039 890691
Fax. +39 039 2142208
info@fabasluce.it - www.fabasluce.it

Nizza

Codice	**6876-04-824**
Tipologia	Proiettore per esterno
Designer	S.T. Fabas Luce
Codice a Barre	8019282103165
Tariffa doganale	94054239
Colore	Alluminio anodizzato brillante
Materiale	Struttura in alluminio
IP	IP66
IK	08
Classe di Isolamento	CL1
Temp. ambiente di funzionamento	-25°C +50°C
Made In	Italy
Dimensioni della Lampada	400x100x170,50mm - 2,60kg
Dimensioni della Scatola	485x125x190mm - 2.9kg
	Sorgente luminosa 1
Sorgente	LED Integrato
Caratteristiche LED	Power LED
Numero di LED	6
Flusso Sorgente Luminosa	6700 lm
Temperatura Colore	Natural White 4000K
Ottica	120°
CRI Minimo	>80
Mantenimento Flusso Luminoso	60.000h L70 B50
Classe Energetica	A↑G E
	Specifica elettrica 1
Tensione di Alimentazione	100/240V AC 50/60Hz
Potenza Totale Assorbita	54W
Driver	Incluso
Fattore di Potenza	>0,9
Sistema di Controllo	On/Off

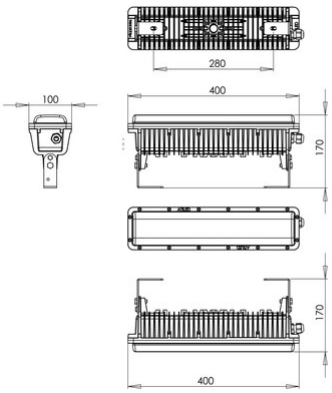

CE