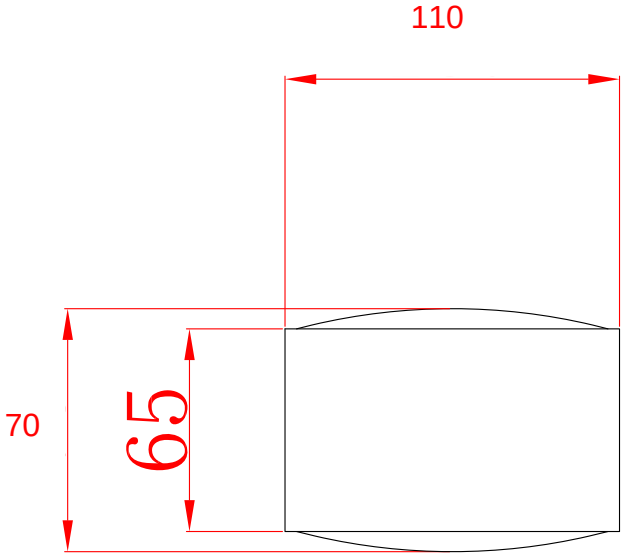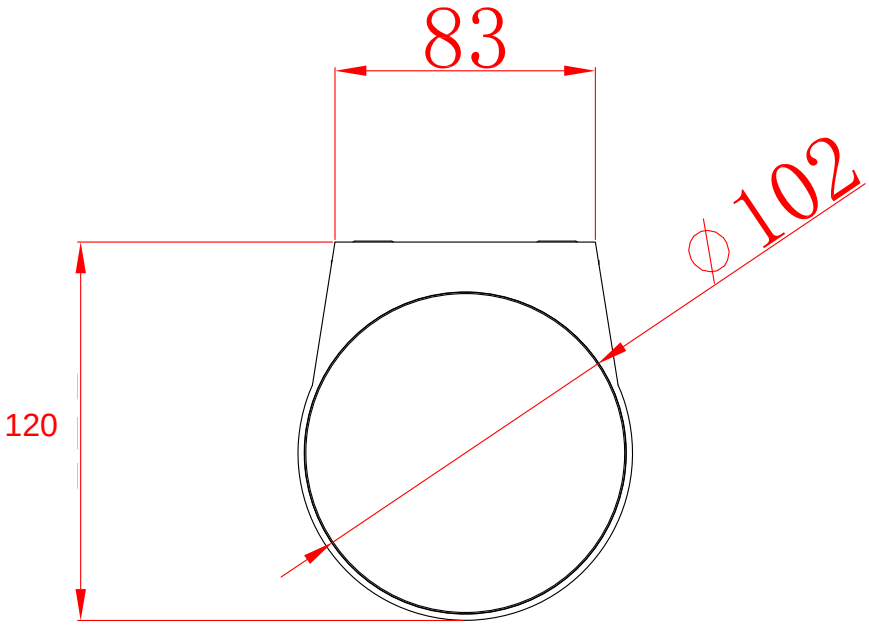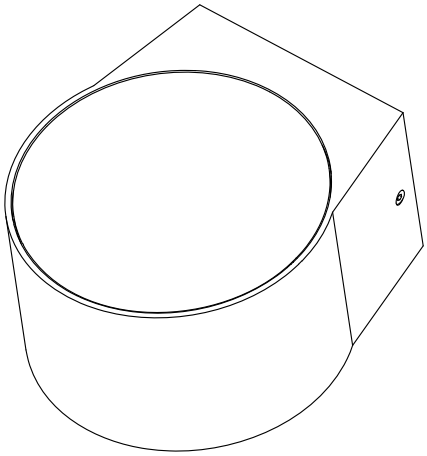3603-22